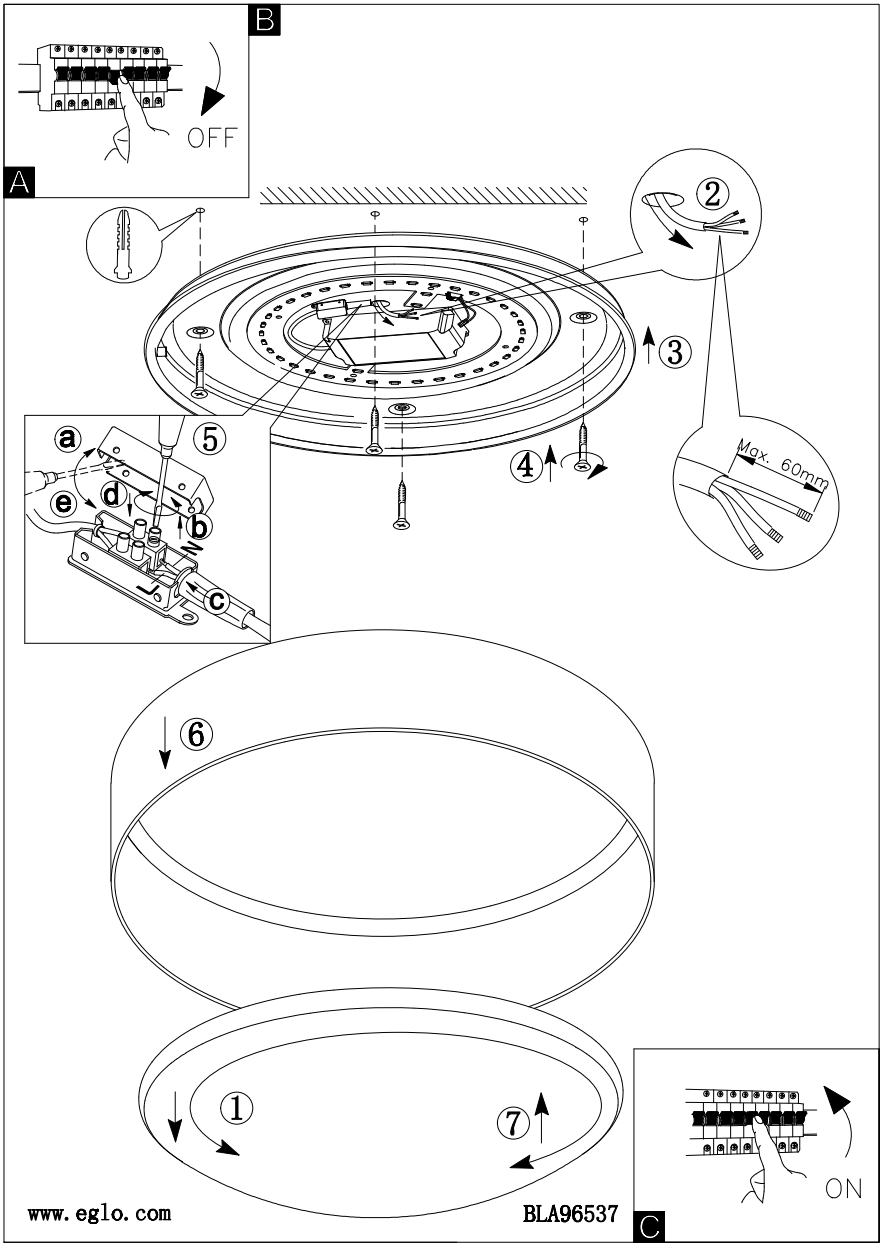

www.eglo.com

BLA96537