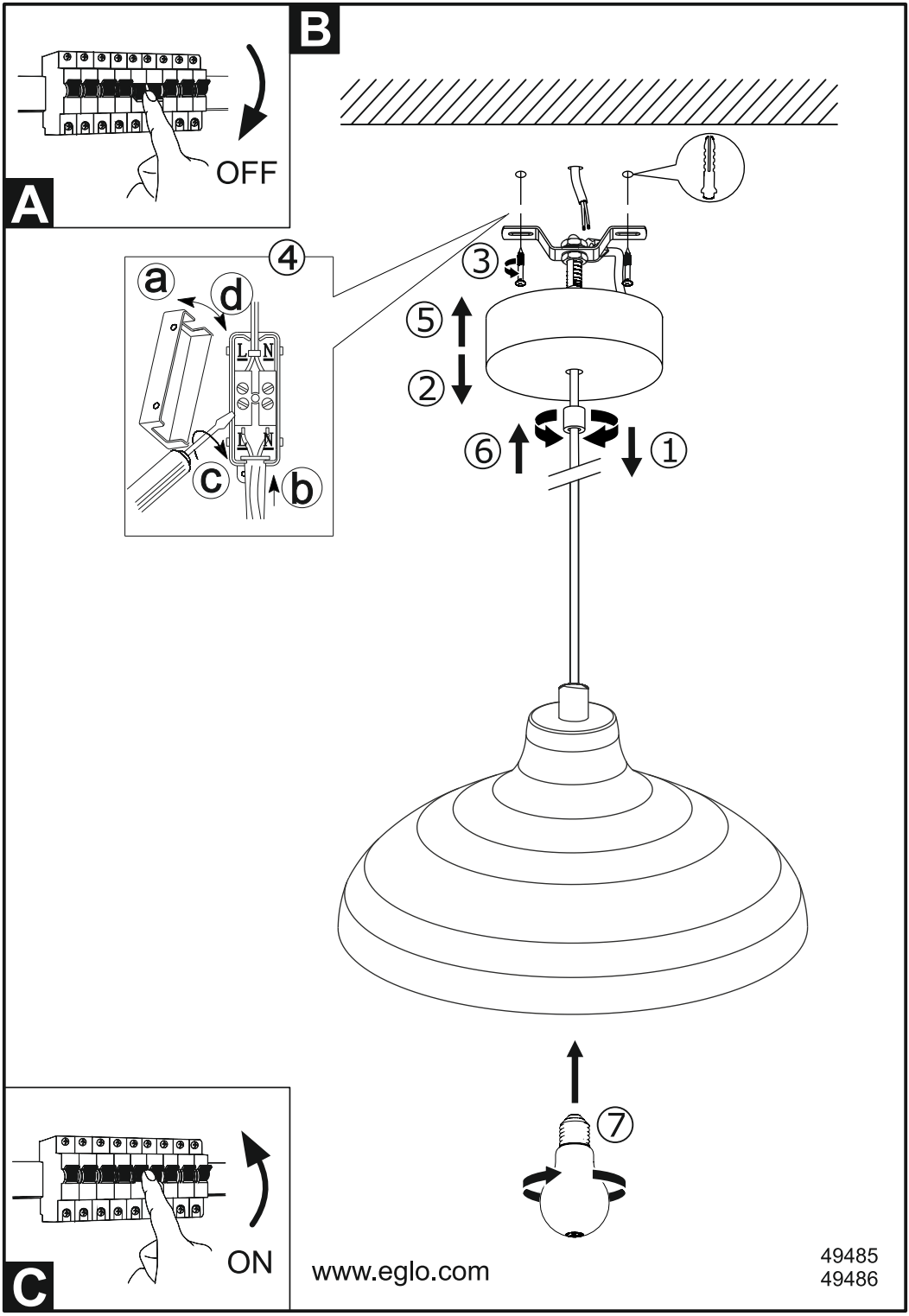

www.eglo.com

49485
49486