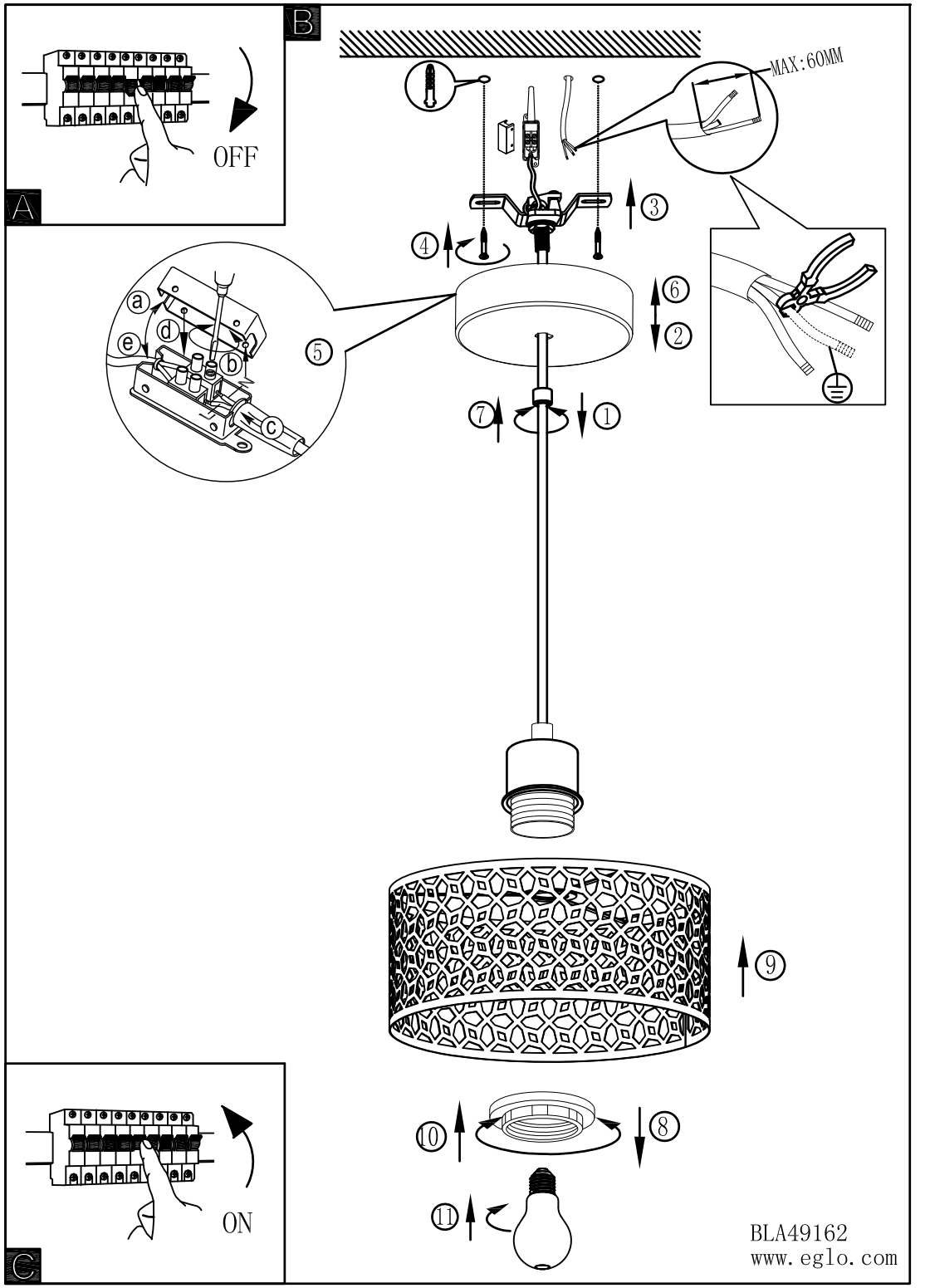

BLA49162
www.eglo.com