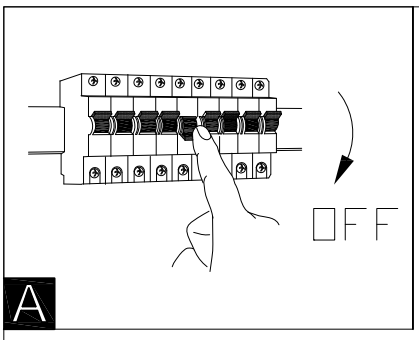

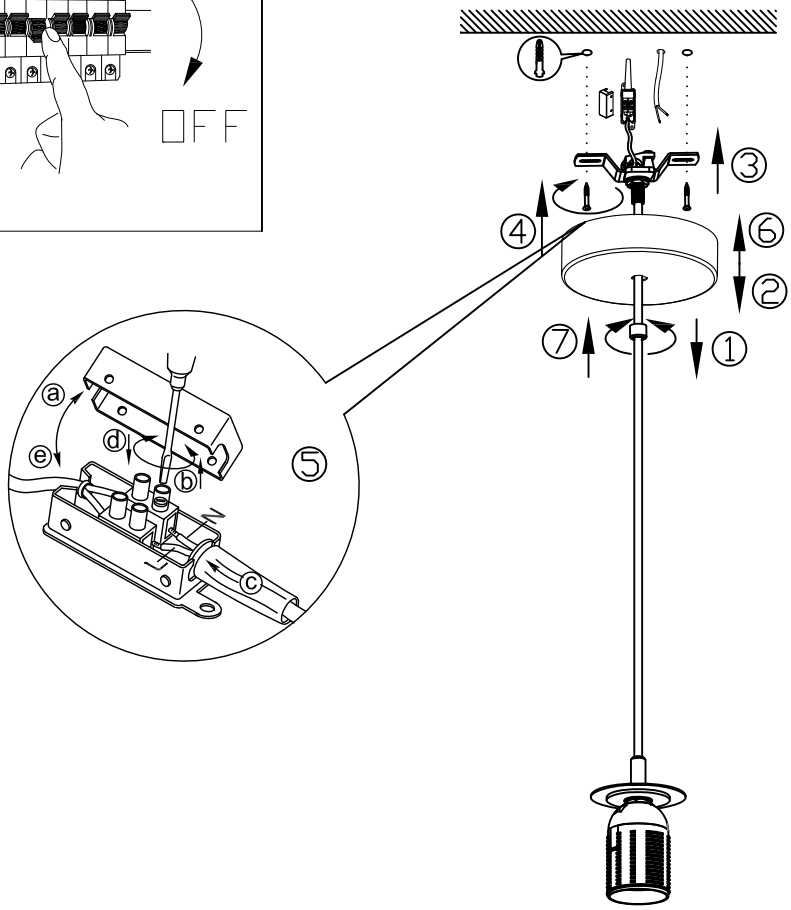

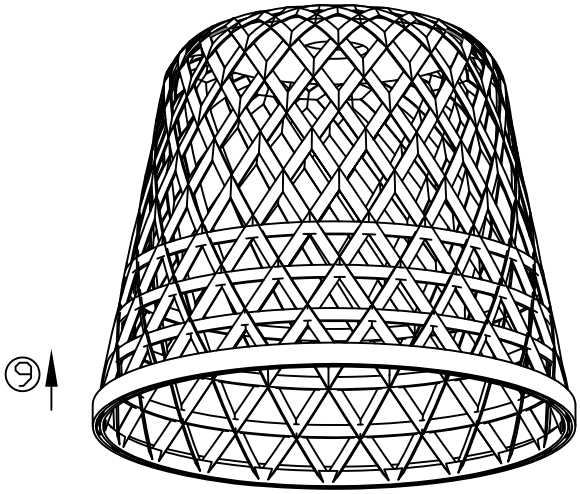

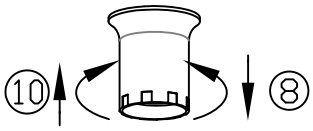

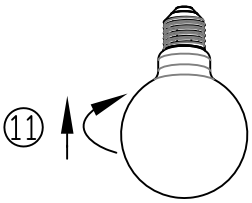

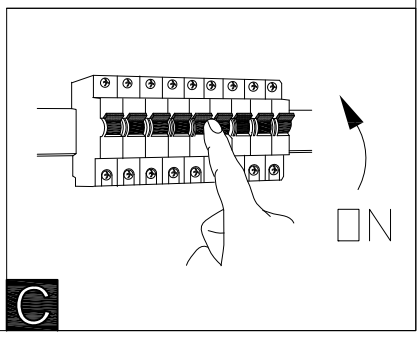

BLA43111 www.eglo.com