Art.Nr.: 33101 / 33102 / 33103 / 33104

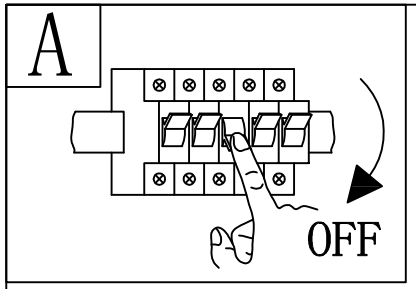

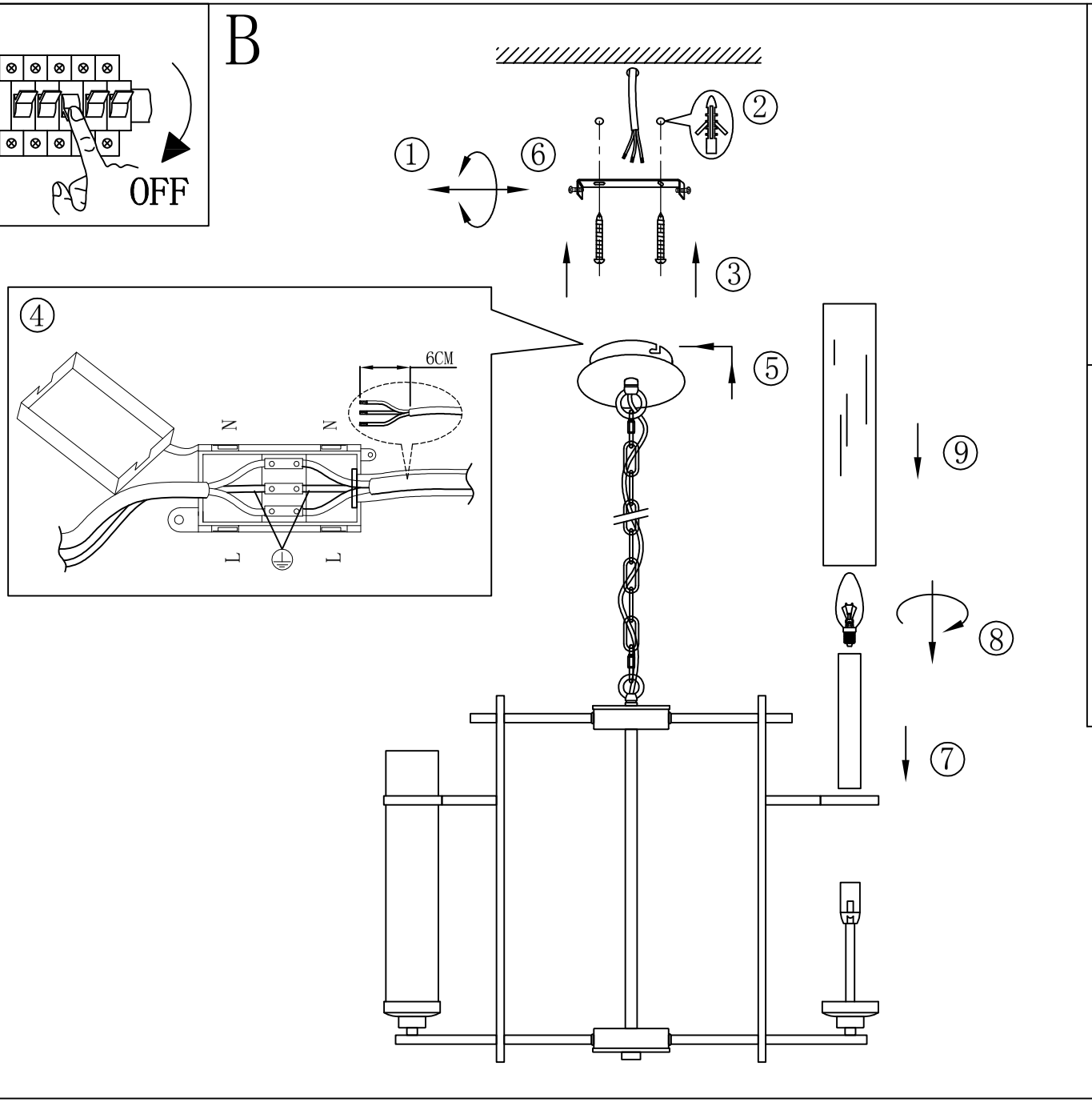

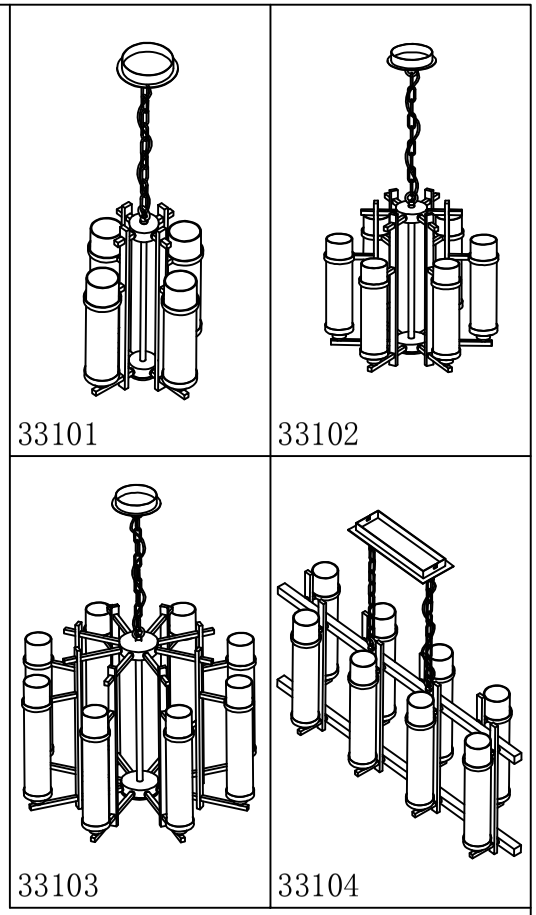

Linda Ning

数字签名者：Linda Ning
DN：cn=Linda Ning, o, ou=3rd, email=linda.ning@eglochina.com, c=<无
日期：2017.09.12 10:17:13 +08'00'

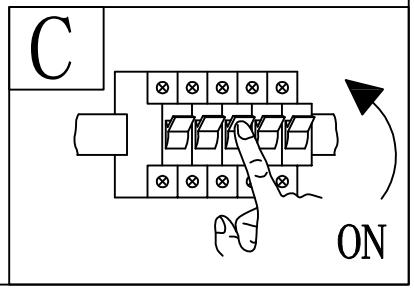

www.eglo.com